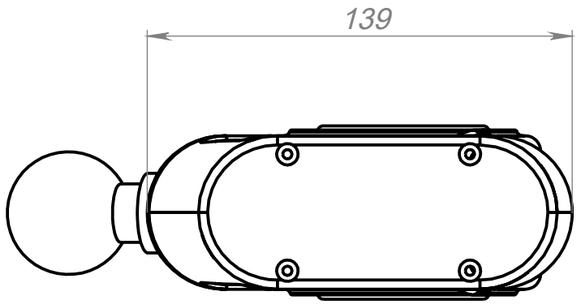

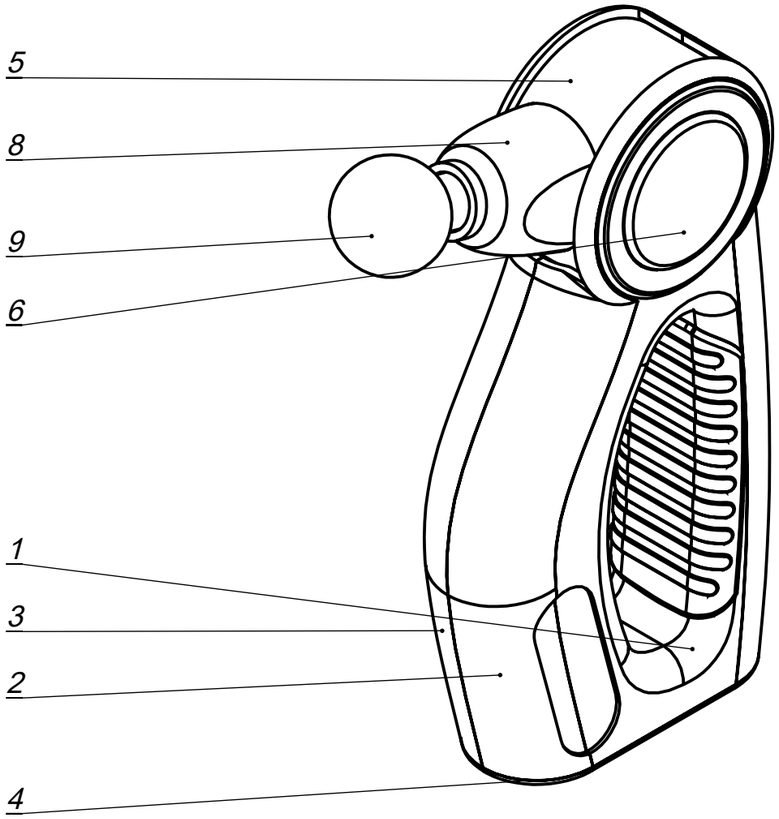

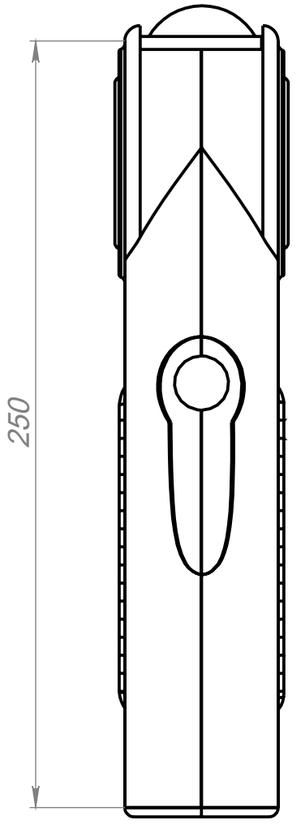

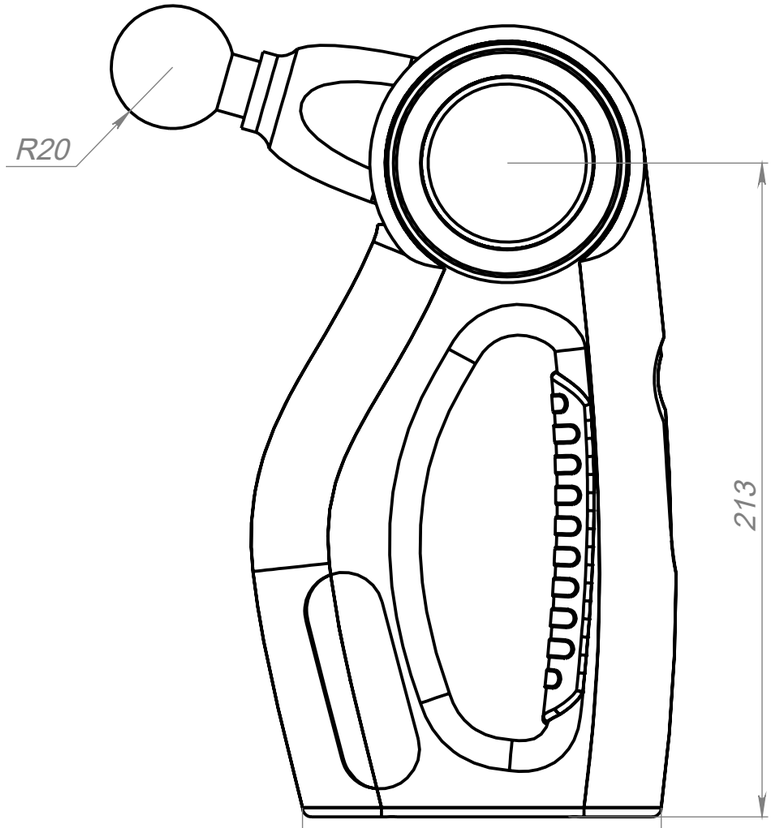

ПОЗИЦИЯ	ОБОЗНАЧЕНИЕ	Наименование	К-ВО
1	Корпус (основание)		1
2	Корпус (левая)		1
3	Корпус (правая)		1
4	Корпус (крышка)		1
5	Заслонки		1
6	Кнопка (левая)		1
7	Кнопка (правая)		1
8	Поворотная голова		1
9	Насадка		1

Изм.	Лист	№ докум.	Подп.	Дата
Разраб.				
Пров.				
Т. контр.				
Н. контр.				
Утв.				

Лит.	Масса	Масштаб
	30067.03	1:2
Лист 1	Листов 1	

Перв. примен.

Справ. №

Подп. и дата

Инв. № дубл.

Взам. инв. №

Подп. и дата

Инв. № подл.

Файл: Сборка массажера v2

Копировал

Формат А3